FICHA PRODUCTO

AVISADOR ACÚSTICO DE MARCHA ATRÁS

DATOS TÉCNICOS	

CARACTERÍSTICAS:	• Cumple el reglamento **R28**
	• Emite un nivel alto nivel de sonido ininterrumpido
	  o 24 V: 97 dB ±4dB
	  o 12 V: 92 dB ±4dB
	• Temperatura de funcionamiento: -40ºC a 80 ºC
	• Nivel de protección a los Agentes externos: IP-54. Se obtiene **IP-67** (Protección al agua y al polvo)
	• **Resistencia**:
	  o **Sonora:** Después de 2.000 accionamientos no presenta alteraciones del nivel de sonido.
	  o **Física:** fabricado para soportar vibraciones y pruebas de choque
	• **Humedad Relativa:** hasta 98 %
	• Cables de conexión: 2 x 13 cm

OPCIONES:	• Disponible la versión de avisador acústico doble.
INFORMACIÓN TÉCNICA	• **Referencia** : 5108-85 • **Medidas (Ancho x Alto x Prof.)** : 53 X 55 X50 mm • **Conexión**: 12-24 V/ máx. / 25 mA • **Material**: PC-ABS • **Peso**: 72 gr.

DISPOSITIVO ACÚSTICO DE SEÑALIZACION DE MARCHA ATRÁS

CARACTERISTICAS DEL PRODUCTO:

- Avisador acústico de marcha atrás con alto nivel de sonido interrumpido
- Transductor acústico Piezoelectric, sin piezas mecánicas móviles
- Compatible CE EMC
- Protección contra conexión reversa de batería
- Funcionamiento en un amplio nivel de temperaturas
- Prueba del agua y del polvo (IP67)
- Fabricado para soportar la vibración y prueba de choque
- De fácil montaje

ESPECIFICACIONES:

- Voltaje de fuente nominal: 24 VDC y 12VDC
- Gama del voltaje de funcionamiento: 9 a 36.4 VDC
- Corriente de la fuente: máximo de 25 mA.
- Nivel de sonido a 120 cm, 24v: 97 dB (A) ±4dB (A)
- Nivel de sonido a 120 cm, 12v: 92 dB (A) ±4dB (A)
- Frecuencia de sonido: 2500 Hz ±250 Hz
- Período interrumpido: 75 ±10 pulso/minuto
- Temperatura de funcionamiento: -40º C a +80º C
- Cables de conexión: 2 x 13 cm
- Humedad relativa: 98%
- Dimensiones: 53x55x50 mm
- Peso: 72 gramos

DOCUMENTACION ANEXA AL INFORME Nº
2007124216 1
LABORATORIO CENTRAL OFICIAL DE ELECTROTECNIA

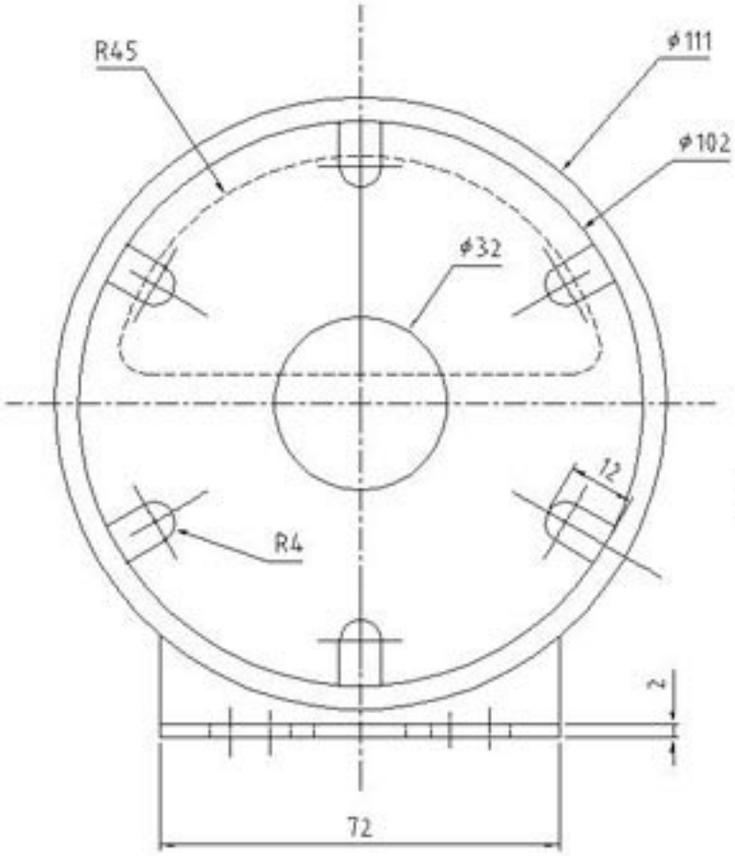

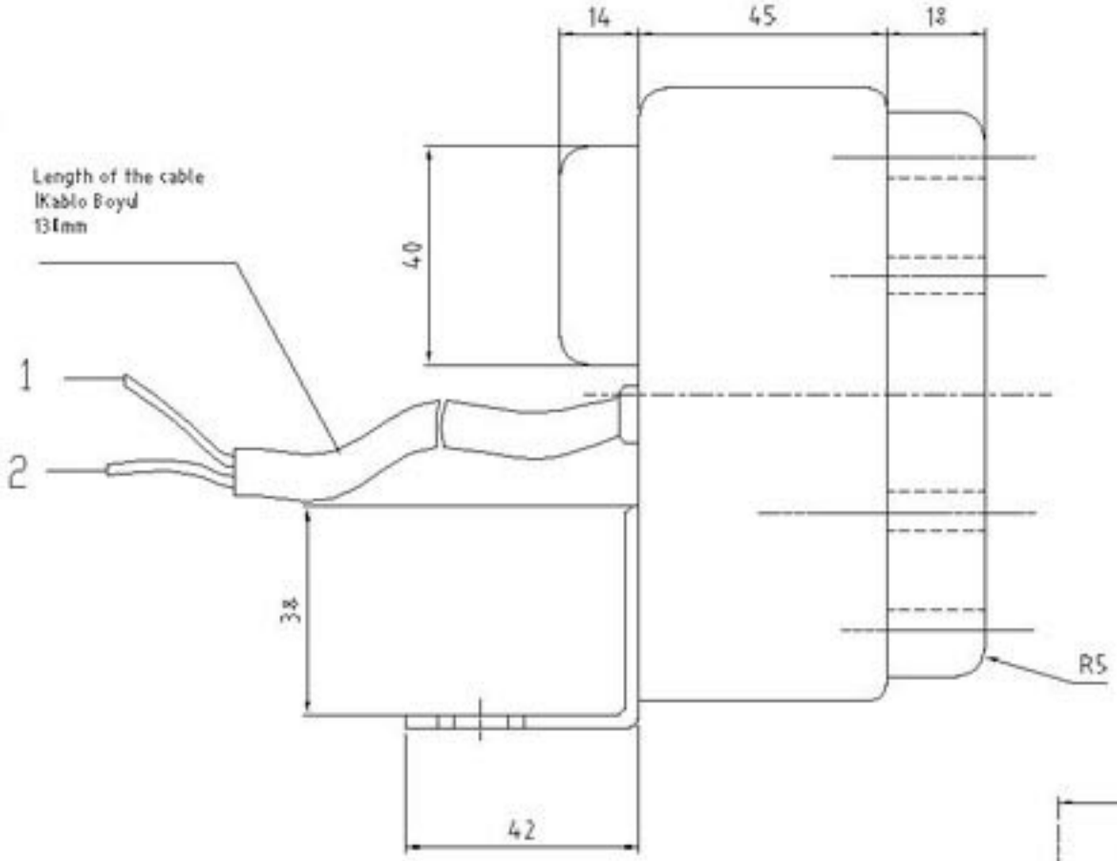

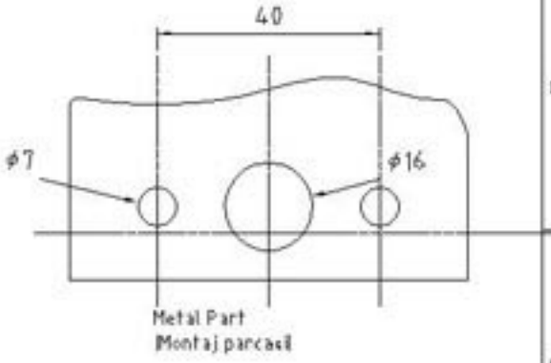

Technical Specifications (Teknik özellikler)	
Power Source (Nominal Besleme Gerilimi)	24 VDC
Range of the power (Çalisma Gerilimi Araligi)	18..30 VDC
Current consumption (Çekilen Akim)	25 mA max.
Frequency of alarm (Ikaz Sesinin Frekansi)	2500 Hz ± 250 Hz
Period of alarm (Ses Darbe Sayisi)	75 ± 10 pulse/second (darbe/dakika)
Audi (alarm) level (Ses Siddeti)	92dB ± 4dB
Type (Cinsi)	Plazo convertable circuitboard (Plazo akustik ceviricili, kontaksiz elektronik devreli)
Security(Emniyet)	Sort circuit protection for opposite poles connection (Giris geriliminin yanlis kutuplanmasina karsi korumali)
Durability(Mukavemet)	Water, dust, vibrations (Titresim, toz ve sudan etkilenmez ip67)

Ter.No	Baglanti/Connetions	Renk color
1	+24VDC	Kr.(Red)
2	-SasKGround)	Kv.(Brown)

BACK UP ALARM
(GERi ViTES KORNASi)

DS-2003-02

	ISIM / NAME	IMZA / SIGNATURE	
CIZEN DRAWN	ESAT KAHRAMAN		13.11.2007
KONTROL CHK'D	ORHAN SARISAKAL		13.11.2007
DRAFT APPV'D	SOKHAN GUMUSDAG		13.11.2007

MALZEME / MATERIAL: ABS+PC
TOLERANCE:
PARCA ADI/ PIECE NAME: A0
OLCEK/ SCALE: 1/1
SAYFA NO/ SHEET: 01
PARCA KODU / PIECE NAME

CAD ILE CIZILMISTIR RESIM UZERINDEN ULCU ALMAYINIZ