UPIC	**FICHA PRODUCTO**	**7016-40**

GOMA ESTANQUEIDAD

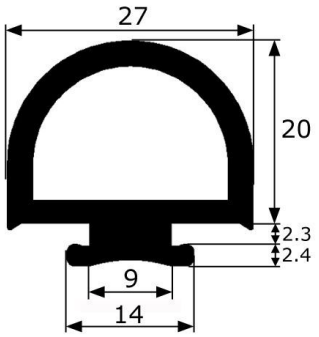

DATOS TÉCNICOS	
CARACTERÍSTICAS:	• Color negro • EPDM-EPDM
INFORMACIÓN TÉCNICA	• **Rollo** : 50 metros • **Medidas** : - **Cámara aire**: 27 x 20 mm - **Tronco**: 9 x 2’3 mm - **Pie**: 14 x 2’4 mm