UPIC	**FICHA PRODUCTO**	**7202-85**

PILOTO DELANTERO POSICION BLANCO LED 24V
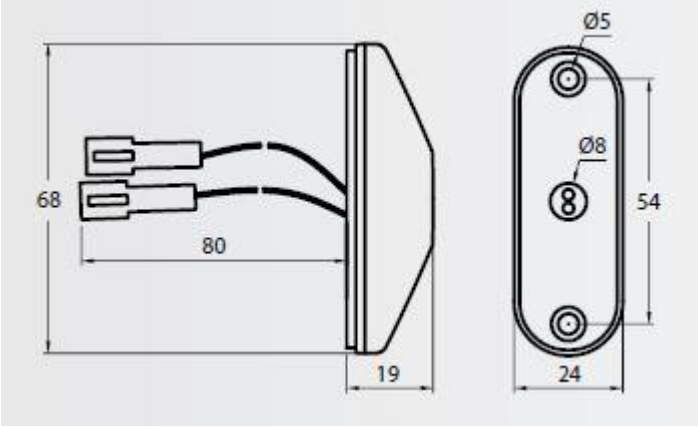
- Con terminal 6,3mm.
- Con junta.
- Con aislador.
- Fijación frontal.