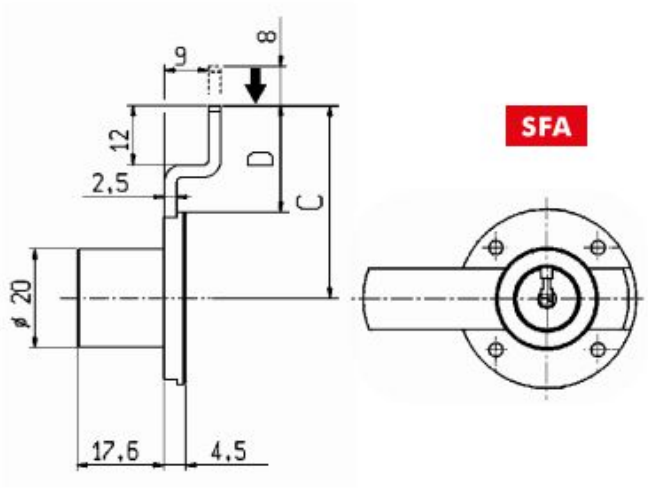

C (mm)	D (mm)
34	16,5
54	36,5

INFORMAZIONI PER ORDINARE - *ORDERING INFORMATION - BESTELLINFORMATIONEN - INFORMATIONS POUR COMMANDER*

TIPO - *TYPE - TYP - TYPE*

SFA	**SERRATURA CON 150 COMBINAZIONI ANTINA** - *LOCK WITH 150 COMBINATIONS FOR SHUTTERS - SCHLOSS MIT 150 SCHLIESSUNGEN / TÜR - SERRURE AVEC 150 COMBINAISONS / VOLET*
SFC	**SERRATURA CON 150 COMBINAZIONI CASSETTO** - *LOCK WITH 150 COMBINATIONS FOR DRAWERS - SCHLOSS MIT 150 SCHLIESSUNGEN / SCHUBLADE - SERRURE AVEC 150 COMBINAISONS / TIROIR*

TIPO DI PERNO (QUOTA X) - *STEEL LATCH TYPE (MEASURE X) - SPERRBOLZEN (ABMESSUNG X) - VERROU (DIMENSION X)*

1	A = 20 mm
2	A = 30 mm
3	A = 40 mm
4	A = 60 mm
5	C = 34 mm
6	C = 54 mm

CIFRATURA - *KEY CODE - SCHLIESSUNG - COMBINAISON*

KA	**CODICE UNICO** - *KEY ALIKE - EINZELSCHLIESSUNG - UNE SEULE COMBINAISON*
KD	**150 COMBINAZIONI** - *150 COMBINATIONS - 150 SCHLIESSUNGEN - 150 COMBINAISONS*

[ ] [ ] [ ] - 000